Tloris zgoraj
M 1:50

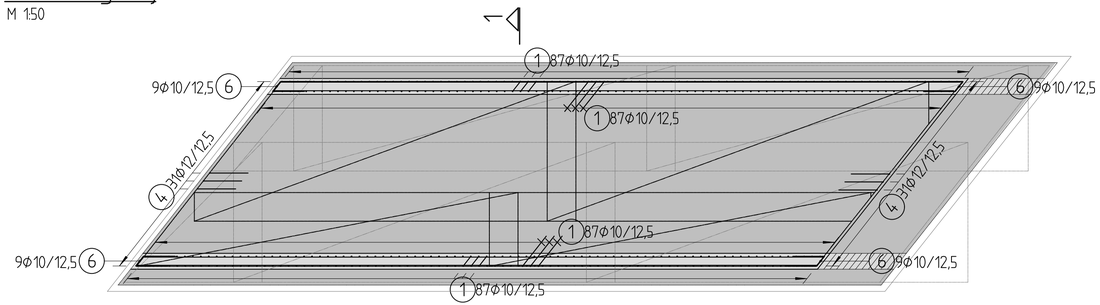

Tloris spodaj
M 1:50

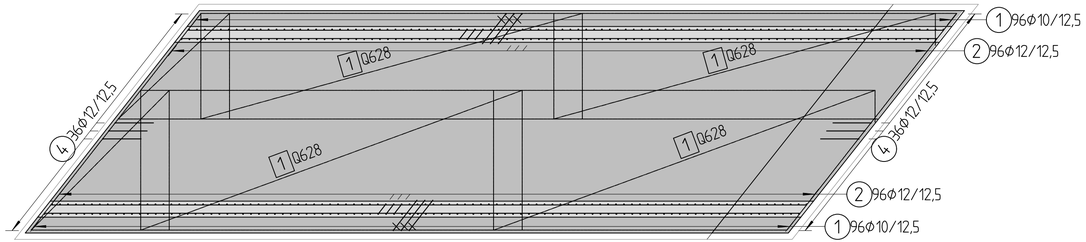

prerez prepusta
M 1:50

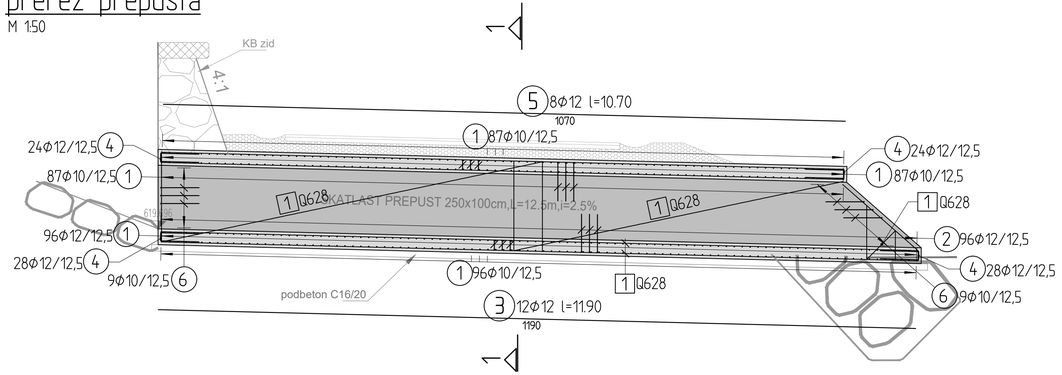

prerez 1-1
M 1:25

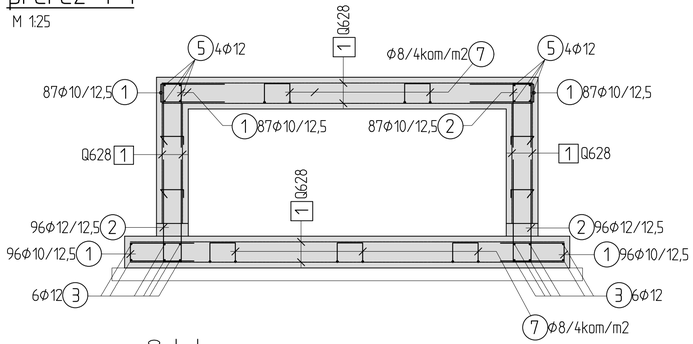

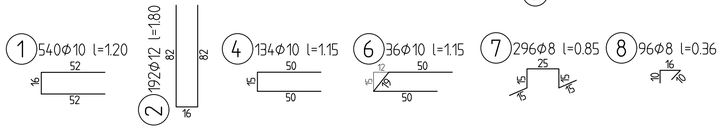

naročnik:	OBČINA MISLINJA Šolska cesta 34, 3282 Mislinja		načrt:	...	
			št. projekta:	1112/26	datum: februar 2026
			št. načrta:	...	merilo: M 1: 50, 25
izvajalec:	ISB eko statični biro, d.o.o. Glavni trg 17/b, 2000 Maribor		šifra CC:	...	
			objekt:	Sanacija lokalne ceste Zg. Dovže-Jerloška seča-Turičnik (odsek ob Dovžanki)	
			cesta:	LC 261111	
			odsek:		
id. številka:	IZS 0438		faza:	PZI	
podizvajalec:			opis risbe:	armaturni načrt prepusta med profiloma P25-P26	

	ime in priimek		podpis
vodja projekta:	M. Krajnc	dipl.inž.grad.	
ident. št. IZS	IZS G-0584		
odg. projektant:	M. Krajnc	dipl.inž.grad.	
ident. št. IZS	IZS G-4691		
izdelal:	A. Matic	gr. teh.	

št. odseka:	arhivska številka:	faza/objekt:
...		....
šifra risbe:	črtna koda arhiva:	
...		
št. priloge:	G.81	
avtor risbe:	ISB d.o.o., Maribor	
id. št. risbe:	1112/26 G.81	